InfoVision Slave 29" UW

Infodisplay

- Das Kinoerlebnis für Ihre Fahrgäste
- Modernste TFT Technologie mit LED Backlight
- Daisy Chain DVI Verkabelung

Dieses Gerät ist eine MG Eigenentwicklung. Alle wesentlichen Teile wurden bei MG selbst entwickelt. Die Fertigung findet komplett in unserer eigenen Produktionsstätte in Deutschland statt.
Qualität Durch und durch MG seit 1982

Das Display

Der InfoVision Slave 29" Ultra Wide ist ein speziell an die Anforderungen im Fahrzeugbereich des ÖPNV angepasster TFT-Flachbildschirm, der brilliante Farben sowie gestochen scharfe Bilder in einem formschönen und vandalismusgeschützen Gehäuse vereint.

Im Zusammenspiel mit einer DVI Signalquelle wie dem InfoVision PC bietet die große Monitorfläche einen immensen Gestaltungsspielraum für Infotainmentlösungen.

Die Funktion

Durch die äußerst geringe Bauhöhe kann der InfoVision Slave 29" Ultra Wide in einer Vielzahl von Fahrzeugen montiert werden, ohne die zur Verfügung stehende Durchgangshöhe zu beeinträchtigen.

Der robuste Aufbau des InfoVision mit seinem Aluminiumgehäuse sowie der aus entspiegeltem Einscheibensicherheitsglas gefertigten Frontscheibe schützt das Gerät in hohem Maße gegen Vandalismus und bietet dem Betrachter ein reflektionsarmes Bild.

Durch die verwendete Weitbereichs-TFT-Technologie (Thin-Film-Transistor Technologie) mit leuchtstarker LED-Hinterleuchtung ist selbst bei

ungünstigsten Lichtverhältnissen die optimale Lesbarkeit gewährleistet.

Ein Helligkeitssensor stellt sicher, dass die Bildschirmhinterleuchtung zu jeder Zeit optimal an die Umgebungssituaion angepasst ist.

Das DVI Videosignal wird mit dem integrierter Repeater aufbereitet und am DVI Ausgang wieder zur Verfügung gestellt. Hierdurch lassen sich nahezu beliebig viele Geräte im Daisy-Chain Prinzip hintereinander schalten.

Das einfache und universelle Befestigungssystem erlaubt die problemlose Montage durch eine Person.

MG Industrieelektronik GmbH

MG Industrieelektronik GmbH • Nobelstraße 7 • D-76275 Ettlingen • Tel +49 (0) 72 43 58 01 - 0 • Fax +49 (0) 72 43 58 01 - 20 • E-Mail: info@mg-industrieelektronik.de • www.mg-industrieelektronik.de

InfoVision Slave 29” UW

Infodisplay in moderner TFT-Technik

Abmessungen

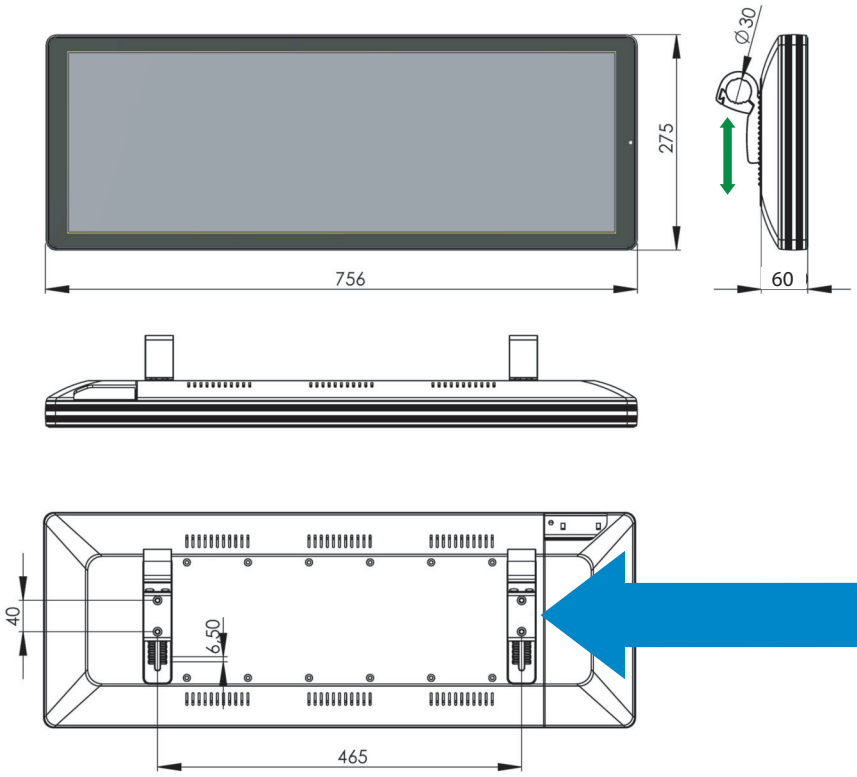

Stangenhalterung zur Befestigung an der Montageschiene an der Monitorrückseite.

Technische Daten

Panelgröße:	735 mm (29”) TFT-LCD
Auflösung:	1920 x 630 Pixel
Leuchtdichte:	typ. 450 cd/m²
Signaleingang:	DVI kompatibel
Nennleistung:	ca. 50 W
Nennspannung:	24 V DC (16 V … 36 V) Sekundärspannungen galvanisch getrennt
Umgebungsbedingungen:	Betriebstemperatur: 0 °C bis +50 °C Relative Feuchte: bis zu 95 %
Gehäuse:	Aluminiumrahmen, Einscheibensicherheitsglas, entspiegelt
Abmessungen:	B756 x H275 x T60 mm
Gewicht:	9,5 kg
Optional:	Systemüberwachung via RS485

WIR BEWEGEN ETWAS

Technische Daten und Maße können, bedingt durch neue Entwicklungen und technischen Fortschritt, Änderungen unterliegen.

WB_INFOVISION_SLAVE_29_ULTRA_WIDE_DE • 09/2018

MG Industrieelektronik GmbH • Nobelstraße 7 • D-76275 Ettlingen • Fon +49 (0) 72 43 58 01 - 0 • Fax +49 (0) 72 43 58 01 - 20 • E-Mail: info@mg-industrieelektronik.de • www.mg-industrieelektronik.de